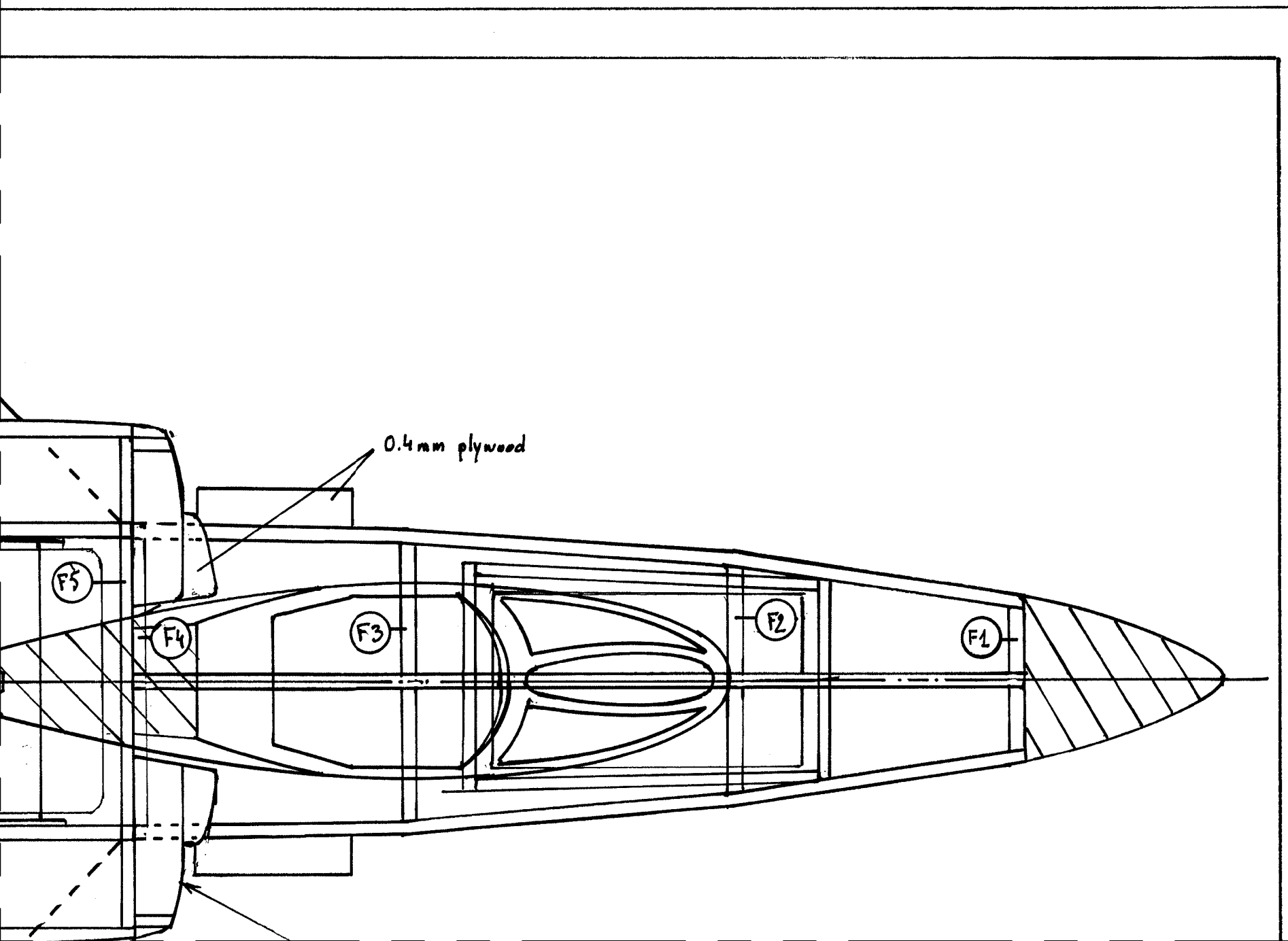
0.4mm plywood
F5
F4
F3
F2
F1